

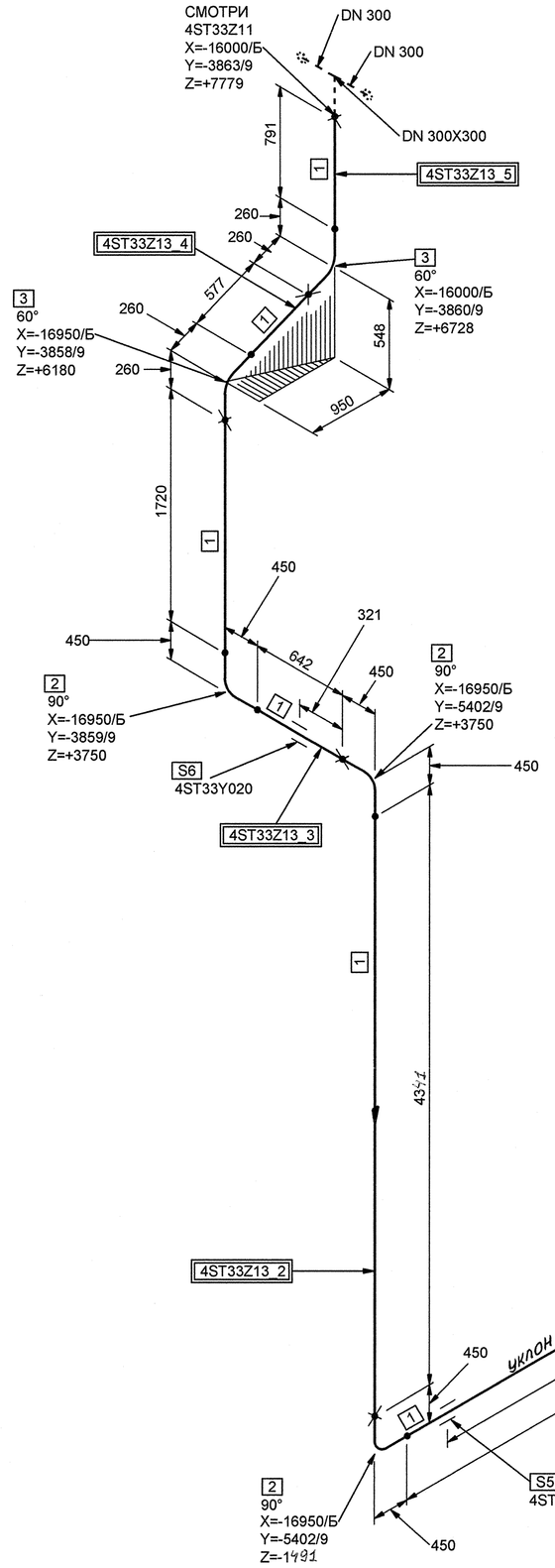

СПЕЦИФИКАЦИЯ ДЕТАЛЕЙ И ОПОР

ПОЗ.	НАИМЕНОВАНИЕ	КОЛ.	МАТЕРИАЛ	МАССА ЕД-ЦЫ, кг
1	СТО 79814898 109-2009 ТРУБА 325x12.0	12.181 М	08Х18Н10Т ГОСТ 9940-81	93.20
2	10 СТО 79814898 111-2009 КОЛЕНО Т 90°-325x12.0-PN 25	3	08Х18Н10Т ГОСТ 9940-81	65.90
3	20 СТО 79814898 111-2009 КОЛЕНО Т 60°-325x12.0-PN 25	2	08Х18Н10Т ГОСТ 9940-81	43.90
4	4ST33Y018 ПОДВЕСКА	1		-
5	4ST33Y019 ПОДВЕСКА	1		-
6	4ST33Y020 ПОДВЕСКА	1		-

БЛОКИ:

4ST33Z13_1;4ST33Z13_2;4ST33Z13_3;4ST33Z13_4;4ST33Z13_5

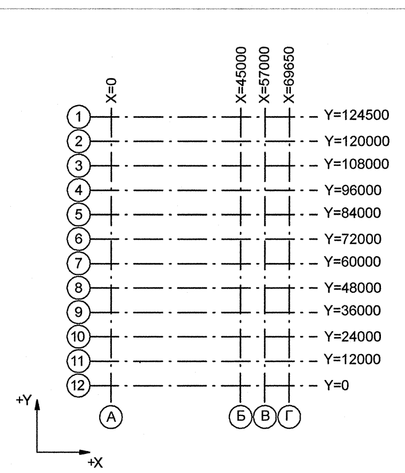

Номер трубопровода - II
Подведомственность - ПБ 03-585-03
Категория трубопровода по ПБ 03-585-03 - V В
Класс безопасности по НП-001-97 - 4
Категория сейсмостойкости по НП-031-01 - III
Рабочие параметры: Рр= 0.44 МПа, tр=40°С
Среда- Химобессоленная вода
Параметры гидроиспытания: Рг=0.57 МПа, tг=5-40 °С

4TG11201_01		4	DN 100	Z+ 2700 X+ 175 Y- 2775	4TG11W01/N1				S8 4TG11Y01/PT-997				4TG11J01/ ТГ-235
Код блока	Трубопроводы проектируемые	Позиция детали	Условный проход	Координаты элементов в здании	Код оборудования/ Номер патрубка	Шов заводской	Шов монтажный	Резьбовое соединение	Позиция опоры Код опоры / код проходки	Направление среды	Переход	Штуцер	Код герметичной проходки/ код проходки

ДОПОЛНИТЕЛЬНЫЕ ПОДПИСИ

Инв. N подл. | Подп. и дата | Взам. инв. N

R4.00202.1.0.12

АРХИВНЫЙ ЭКЗЕМПЛЯР

Изм.	Кол.уч.	Лист	№ док.	Подпись	Дата
Инженер 3 к.		Новожилова			18.04
Пров. инж. 2 к.		Соколова			18.04
Нач. группы		Морозова			18.04
Н. контр		Краснояров			18.04

Инв. № подл. R4.00202.1.0.12
Лист 12

R4.ST10.3011.012.01.00.001

Ростовская АЭС Блок 4

Главный корпус
Машинное отделение (ДО, ЭЗТУ)
Трубопроводы замкнутого контура ОГЦ

Стадия	Лист	Листов
Р	1	1

Изометрический чертеж
4ST33Z13

ОАО "НИАЭП" 2012

Формат А1